GOLIAT containers

LOCATION DE CAMION NACELLE

IVECO PALFINGER

MODÈLE: P170TXE

FICHE TECHNIQUE

La location de ce type de camion nacelle permet la réalisation de travaux en hauteur jusqu'à 17m. Sa mise en place est facile et autorise un changement de poste de travail rapidement. Le camion nacelle est la solution utile et économique pour simplifier vos travaux d'extérieurs en hauteur.

AVANTAGES

* Déport jusqu'à 11,80 m
* Panier rotatif -90°/+90°
* Rotation de la tourelle à 310°
* Véhicule parfait pour interventions sur différents sites
* Vitesse maxi du vent (km/h) 45 km/h

QUELQUES APPLICATIONS

ÉLAGAGE

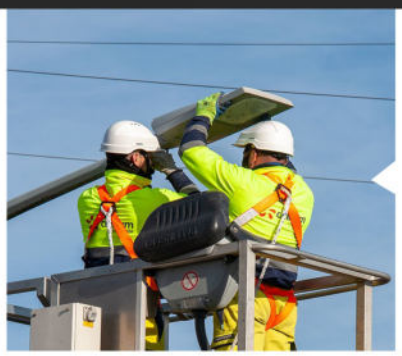

ÉCLAIRAGES

POSE DE CÂBLES

POSE D'ENSEIGNES

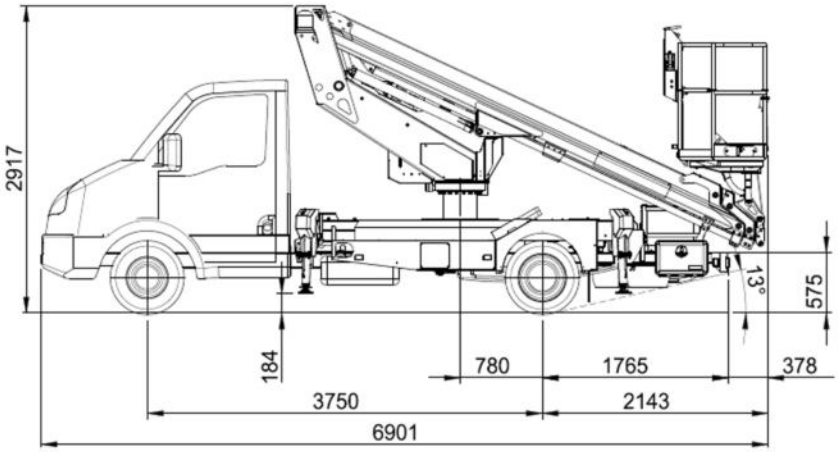

CARACTÉRISTIQUES PRINCIPALES

- Hauteur de travail : 17 m
- Hauteur de plancher : 15m
- Charge en panier : 250kg soit 2 personnes
- Déport 11,80m à 80 kg
- Rotation : 310°
- Rotation Nacelle : 2x 90°

EQUIPEMENT NACELLE

- Panier Isolé, Hors Haute tension
- Niveau à bulle.
- Commande des stabilisateurs intégrée dans le plateau
- Mise à niveau manuelle des stabilisateurs.
- 4 stabilisateurs en H et 2 courbes de travail.
- Commandes hydrauliques des stabilisateurs et des extensions avant. sortie ou rentrée d'un coté ou des deux cotés.
- Ridelles rabattables latérales en aluminium.
- Sélection du mode nacelle ou stabilisateurs par un sélecteur à clé sur la tourelle
- Escalier antidérapant intégré dans porte à faux arrière droit.
- Prise 230V dans le panier et sur plateau à connecter avec protection différentielle 30 mA.
- Prédisposition air ou eau (150 b maxi) en nacelle (flexible + raccords 1/4")
- Démarrage arrêt moteur de la nacelle depuis le panier et le poste bas.
- Commande hydraulique de la nacelle depuis le panier ou la tourelle.

SÉCURITÉ

- Voyant de positionnement des stabilisateurs.
- Aucun risque de collision entre le panier et le bras.
- Indicateur de pente et dévers.
- Inter-verrouillage bras-appuis (Levage interdit du bras si les stabilisateurs ne sont pas sortis et
- interdiction de remonter les stabilisateurs si le bras n'est pas en position route)
- 2 anneaux d'arrimage en nacelle pour harnais de sécurité.
- Arrêts d'urgence, type "coup de poing", en nacelle, et au poste bas.
- Poste bas prioritaire sur poste haut.
- Toutes les alimentations hydrauliques et électriques sont protégées à l'intérieur du télescope et guidées par un rail et une chaîne en matière plastique permettant à la fois leur protection et un accès facile pour les opérations de maintenance.
- Limiteur de déport proportionnel à la charge.
- Pompe manuelle de secours hydraulique avec consigne d'utilisation.

COURBES VUE ARRIÈRE

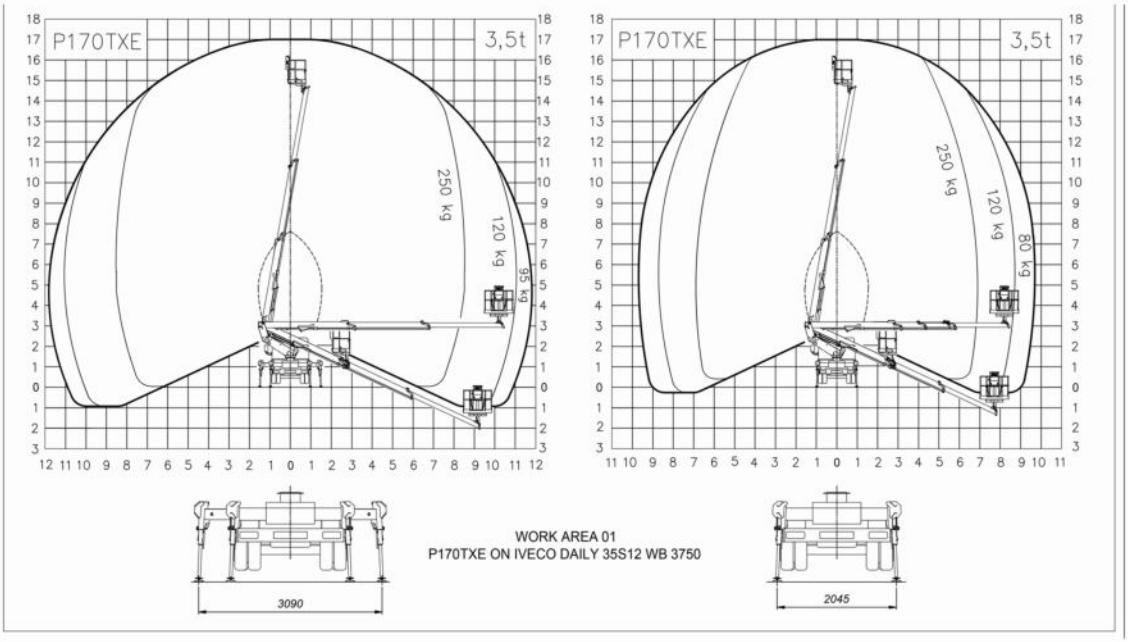

WORK AREA 01
P170TXE ON IVECO DAILY 35S12 WB 3750

COURBES VUE DE DESSUS

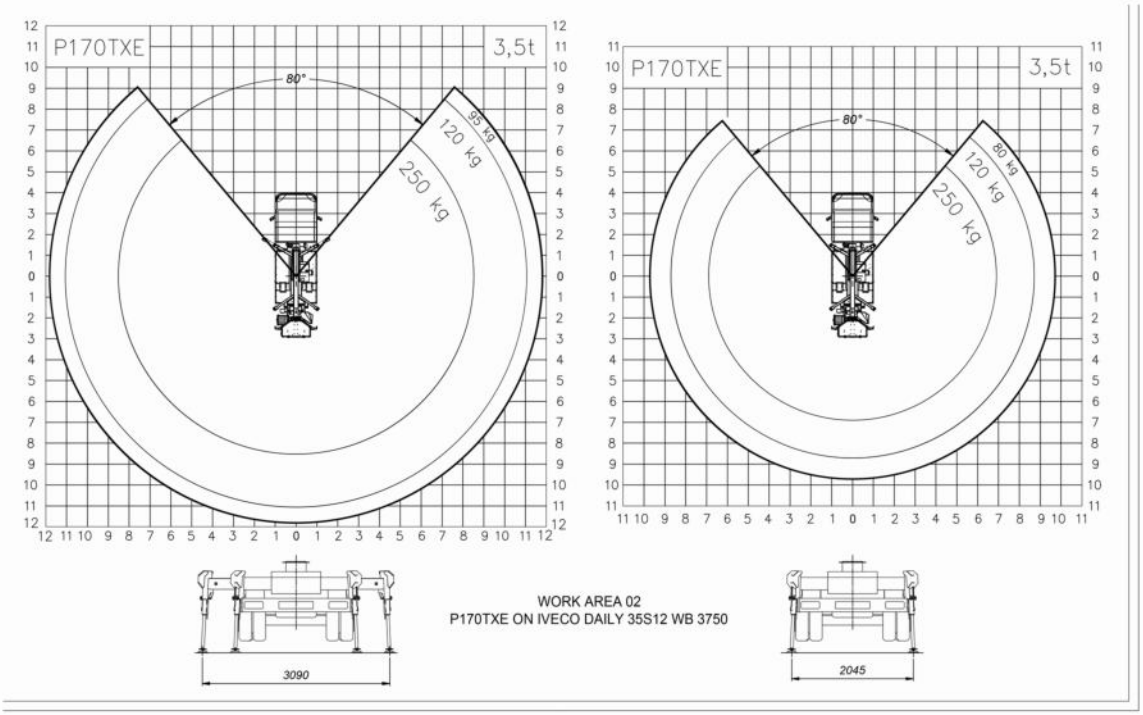

WORK AREA 02
P170TXE ON IVECO DAILY 35S12 WB 3750

GOLIAT
containers

LOCATION DE CAMION NACELLE

D941 Zone d'Activité du Petit Sailly, 62113 Sailly-Labourse, France
+33 3 66 72 08 72

contact@goliat.fr

www.goliat.fr